ELMI AUTOMATYKA KRÓTKICH SERII

TEMPEROMETR

Specjalizowany rejestrator RET-250/TMK

- ✓ **kolorowy graficzny wyświetlacz LCD o rozdzielczości 320x240 punktów z 'tuch-screen'**
- ✓ **temperindeks do szybkiej interpretacji wyników pomiaru poziomu pomiaru czekolady**
- ✓ **wbudowana drukarka termiczna**
- ✓ **rejestracja sygnałów z sond pomiarowych oraz zachodzących zdarzeń**
- ✓ **numeryczna oraz graficzna prezentacja wielkości mierzonych**
- ✓ **interfejs RS-232 umożliwiający podłączenie urządzenia do komputera PC**
- ✓ **interfejs host-USB umożliwiający pobieranie danych przez Pen-drive'a**
- ✓ **Wi-Fi umożliwiający pobieranie danych w sposób bezprzewodowy, z poziomu komputera**

Przeznaczenie

TEMPEROMETR jest specjalizowanym rejestratorem przeznaczonym do pomiaru charakterystyki krzepnięcia masy czekoladowej. Wyposażony jest we własny moduł chłodzący oraz sondę do pomiaru temperatury

Współpraca z PC

- aplikacja zarządzająca na PC umożliwia pobieranie i wizualizację danych zarejestrowanych w urządzeniu
- z poziomu PC możliwa jest pełna konfiguracja urządzenia
- interfejs **host-USB** obsługujący pamięć pen-drive, lub **Wi-Fi** pozwalają na przenoszenie archiwum oraz konfigurację między rejestratorami a PC bez konieczności połączenia przewodowego

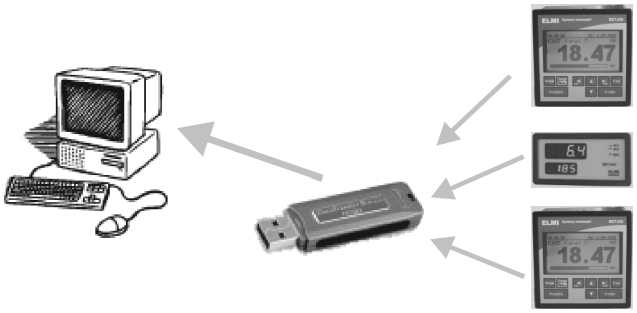

ELMI SYSTEMY AUTOMATYKI 04-713 Warszawa ul. Żegańska 16/6 tel. (22) 812-42-22, 812-63-47 info@elmi.pl

04-713 Warszawa ul. Żegańska 16/6 tel. (22) 812-42-22 tel./fax (22) 812-63-47 www.elmi.pl
NIP: 113-005-66-20 REGON: 006471077 nr konta bank.: WBK Warszawa 39 1090 1753 0000 0001 0501 7993

ELMI
SYSTEMY AUTOMATYKI

Rejestracja

- dane archiwalne przechowywane są w nieulotnej pamięci Flash o pojemności do 8 MB, pozwalającej na zapis ok. 600 tys. rekordów
- obok sygnałów analogowych rejestrowane mogą być także zdarzenia (przekroczenie zakresu pomiarowego/progów alarmowych, odłączenie zasilania)
- zarejestrowane dane mogą być przeglądane w trybie graficznym (charakterystyka krzepnięcia) oraz tabelarycznym
- wbudowana drukarka termiczna umożliwia wydruk zarejestrowanych danych w formie raportu

Podstawowe dane techniczne

Płyta czołowa		kolorowy wyświetlacz graficzny 320X240 punktów + Touch Screen
		5-przyciskowa klawiatura membranowa
Komora chłodząca		otwarta, dopasowana do wymiennych pojemników na próbki o pojemności. 15 ml
		elementy chłodzące: 2 moduły Peltiera o mocy 89W każdy
Drukarka		termiczna, szerokość papieru 58 mm
Wejścia pomiarowe (dedykowane)	ilość	4
	rodzaj	Wewnętrzne, temperatura radiatora Wewnętrzne, temperatura wewnątrz obudowy Wewnętrzne, temperatura komory chłodzącej Zewnętrzne, temperatura próbki
	przetwarzanie	16-bitowy przetwornik A/C Delta-Sigma
	dokładność	0,1% zakresu pomiarowego $\pm$ 1 cyfra
	filtr wejściowy	analogowy + cyfrowy
Wyjścia		Wewnętrzne, do kontroli komory chłodzącej
Interfejsy		RS-232 – komunikacja z PC (konfiguracja, pobieranie danych)
Pamięć		nieulotna Flash od 2MB do 8MB
Warunki pracy		temperatura otoczenia: 0...65°C
		wilgotność otoczenia: 0...90%RH
		temperatura przechowywania: -20...90°C
Zasilanie		47…63Hz, 230 +/- 10% V AC/ 350VA
Obudowa	wymiary	(poniżej)
	wykonanie	Z blachy głęboko tłocznej, zabezpieczonej galwanicznie, obudowa pokryta lakierem proszkowym, urządzenie przenośne
	masa	6kg
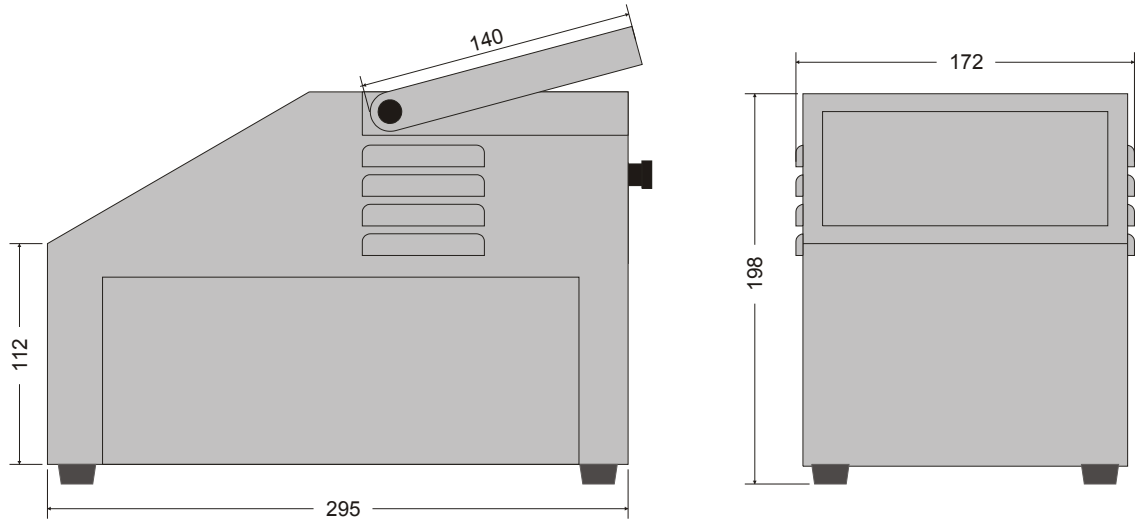
Obudowa